FIND NEW ROADS™

NIVE роятные изменения

СИСТЕМА АВТОМАТИЧЕСКОГО ВКЛЮЧЕНИЯ БЛИЖНЕГО СВЕТА

- Во всех комплектациях обновленного автомобиля не позволит водителю забыть о требованиях дорожного движения
- С началом движения свет включится автоматически

Применимость: все комплектации

КАМЕРА ЗАДНЕГО ВИДА

- Камера заднего видна, доступная в люксовых комплектациях, сделает движение задним ходом максимально безопасным, позволив выбрать оптимальную траекторию движения.

- Изображения камеры заднего видна удобно выведено на внутрисалонное зеркало, что позволяет водителю ориентироваться как по изображению на экране, так и традиционно по виду в зеркале, не переводя взгляда

Применимость: GLC, LE+

ВЫСОТНАЯ РЕГУЛИРОВКА ВОДИТЕЛЬСКОГО СИДЕНЬЯ

- Высотная регулировка водительского сиденья, предусмотренная для люксовых комплектаций – в сочетании с регулировкой руля по высоте и продольной регулировкой сидения, дает возможность водителю любого роста занять максимально удобное положение за рулем, выбрав оптимальную высоту посадки и угол обзора дороги.

- Положительно сказывается на обзорности и безопасности движения , а также удобстве управления автомобилем.

Применимость: GLC, LE+

МНОГОФУНКЦИОНАЛЬНЫЙ ПОДЛОКОТНИК

- Многофункциональный подлокотник, доступный в люксовых комплектациях, поможет удобно расположиться за рулем автомобиля в долгой дороге, снизив нагрузку на позвоночник.
- Может быть трансформирован в подставку под напитки для пассажиров заднего сиденья.

Применимость: GLC, LE+

САПУН РЕДУКТОРА ЗАДНЕГО МОСТА

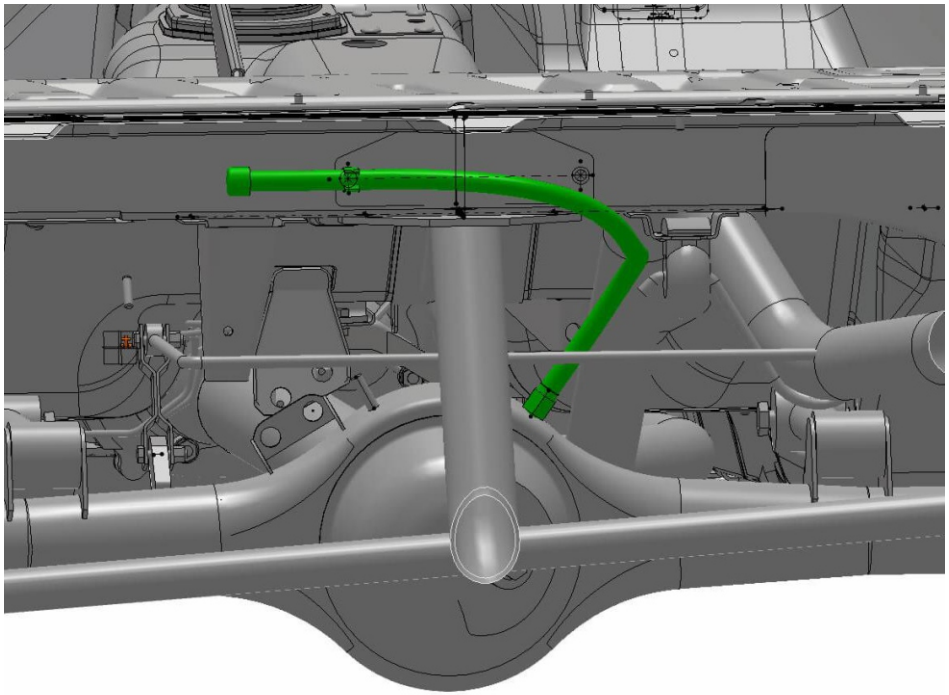

- Сапун редуктора заднего моста предотвратит возможное попадение воды в картер редуктора даже при остановке в воде.

- Опция доступна во внедорожных комплектациях LE и LE+, ее по достоинству оценят любители бездорожья, для которых преодоление бродов неотъемлемая часть приключения.

Применимость: LE, LE+

USB РОЗЕТКА

- USB розетка для питания мобильных устройств, расположенная в нише между передними сиденьями доступна для пассажиров , в том числе и заднего ряда.
- В долгом путешествии она позволи зарядить телефон или планшет, или подключить питание к любым портативным потребителям через разъем USB.

Применимость: все комплектации

ГЛУБОКАЯ ТОНИРОВКА СТЕКОЛ ЗАДНИХ ДВЕРЕЙ И ДВЕРЕЙ ЗАДКА

FIND NEW ROADS

- Кто из нас не любит уют салона, с приятным затемнением, укрывающий от лишних взглядов? Кто отдавал свою любимую машину тонировать пленкой, разобрав двери и уплотнители? В этом больше нет необходимости! В люксовых комплектациях LE+ и GLC задняя полусфера остекления тонирована с завода, и не пленкой, а «в массе».

- Тонировка полностью соответствует требованиям законодательства и лишена недостатков пленочного тонирования, таких как износ, отставание, царапины.

Применимость: LE+, GLC

ОХЛАЖДЕНИЕ ВЕЩЕВОГО ЯЩИКА

- Охлаждение вещевого ящика – приятная мелочь, доступная в версиях автомобиля с кондиционером, позволит вам иметь под рукой до полутора литров охлажденных напитков на время путешествия или утолить жажду по его завершении.

Применимость: все комплектации, кроме L

FIND NEW ROADS

УЛУЧШЕНИЯ CHEVROLET NIVA ПО ПОДСКАЗКАМ КЛИЕНТОВ

ГОЛОС КЛИЕНТА

Есть в бизнесе понятие VOC (voice of the customer) — голос клиента. В случае с Нивой VOC — это мнения покупателей о том, что можно улучшить в автомобиле. Так вот, за последние несколько месяцев по просьбам владельцев СП GM-АВТОВАЗ внедрило больше десятка новшеств.

По большому счету автомобилистам не важно, как называется. Важно, что на производстве в конструкцию машины вносят не только изменения, связанные с ужесточением тех или иных норм, но и полезные потребителю. Назову их.

Центральный жгут электропроводки получил мягкую оплетку вместо пластиковой. Кроме того, **изменены колодки** — современные компактнее и меньше. Цель изменения — **уменьшение шумов в салоне Chevrolet Niva.**

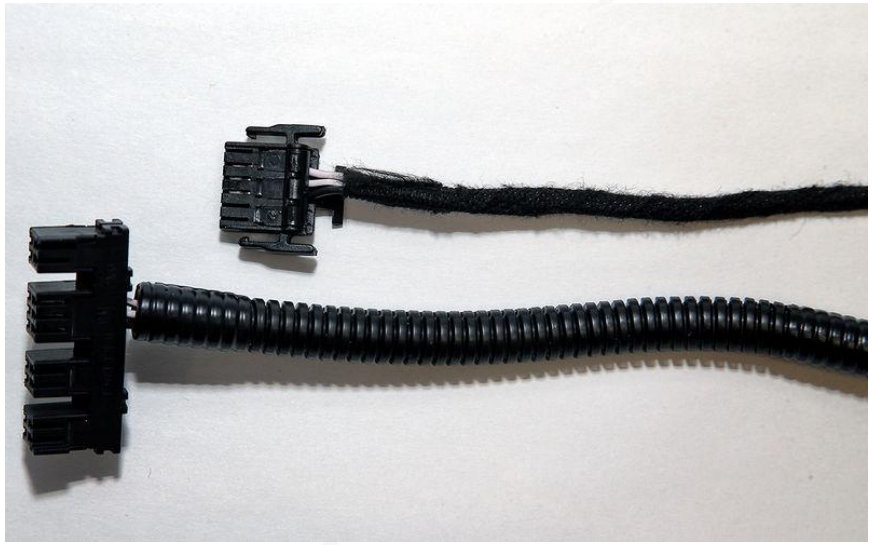

Жгуты электропроводки старго (внизу) и нового образца.

ГОЛОС КЛИЕНТА

Рабочий цилиндр сцепления находится в агрессивной среде. Нередко из-за проникновения влаги корродировало зеркало цилиндра. Результат — течь и выход из строя.

Сейчас на автомобили устанавливают цилиндр с новым штоком, препятствующим проникновению влаги под резиновый чехол.

Рабочие цилиндры сцепления: прежний (слева) и новый.
На штоке — лабиринтный запор от проникновения влаги.

ГОЛОС КЛИЕНТА

Ведомый диск сцепления фирмы Valeo получил демпфер крутильных колебаний. Это сделано для уменьшения шума коробки передач в режиме холостого хода. Проще говоря — избавились от характерного тарахтения в теплое время года, когда коробка в нейтрали, а педаль сцепления отпущена.

Задние амортизаторы производства СААЗ оснастили удлиненными на 20 миллиметров кожухами, что исключает попадание грязи под чехол в зону работы «шток-сальник». Также усилены крепления самих кожухов на амортизаторах.

На задних амортизаторах появился удлиненный кожух (на фото — нижний).

В шаровых опорах Нивы используются чехлы повышенной герметичности — верхняя часть пыльника теперь с обжимным кольцом.

ГОЛОС КЛИЕНТА

Свежие шаровые опоры, наконечники рулевых тяг и другие элементы шасси. Но перед проверкой углов установки колес подвеску все равно надо как следует «прожать». Автомобили с конвейера для этого проезжают по специальной гребенке.

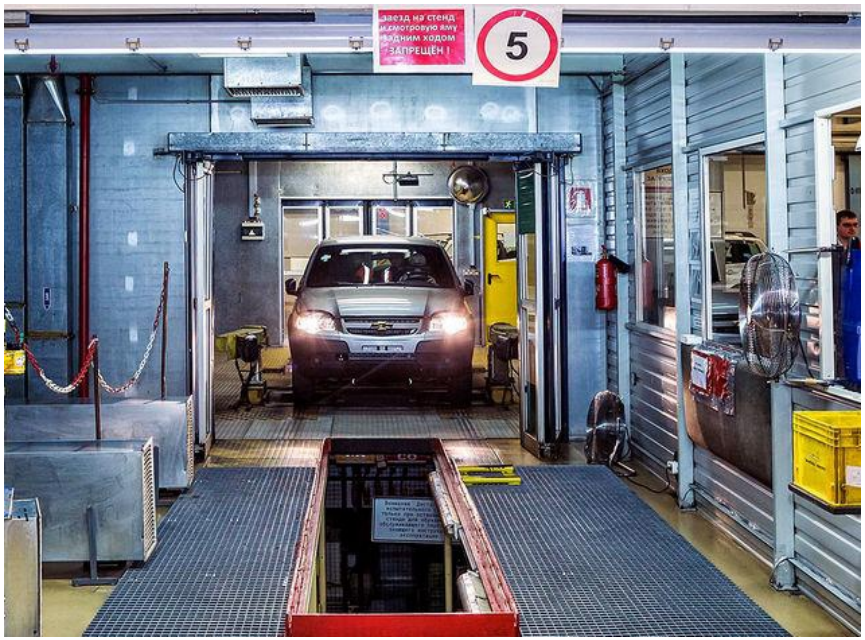

Для того чтобы избавиться от течей, **внедрен сальник вторичного вала коробки передач фирмы Freudenberg.** И это не подходящее изделие из имеющейся номенклатуры, а **оригинальная разработка под отечественную коробку.**

ГОЛОС КЛИЕНТА

Как узнать, не течет ли трансмиссия? В ходе динамических испытаний на барабанах. Двигатель в ходе теста прогревают до рабочей температуры. Кроме того, проверяют выбег, эффективность тормозов, легкость включения всех передач и блокировки межосевого дифференциала.

Сразу после теста Ниву осматривают снизу. Надо убедиться, что нет текущих сальников трансмиссии, тормозных шлангов, соединений системы охлаждения.

ГОЛОС КЛИЕНТА

Внутри уплотнителей окон боковых дверей появились демпфирующие элементы — исключили вибрации и раздражающие звуки при закрывании дверей.

Для уменьшения шумности при работе вентилятор отопителя салона Нивы теперь оснащают щеточным узлом с итальянскими щетками из более мягкого материала. Многих раздражал скрип решеток динамиков аудиосистемы в зимнее время. От него удалось избавиться — **облицовки задних стоек в нужных местах оклеены антискрипной лентой.**

Для улучшения герметичности микропереключателей появились защитные перегородки внутри замков дверей. Случалось, после мойки гас плафон освещения салона — теперь этого не будет.

На облицовках задних стоек появилась антискрипная лента. Теперь в зимнее время решетки динамиков не издают раздражающих звуков

ГОЛОС КЛИЕНТА

Сиденья. Здесь целый комплекс работ.
Доработаны подголовники — теперь они ходят мягко и не дребезжат. **Между наполнителем и каркасом передних сидений уложен антискриповый материал**. Каркас задних стали красить стойкой порошковой эмалью. **Салазки сидений снабдили сепараторами и дополнительными усиливающими элементами** (электрозаклепками), чем избавились от люфтов под тяжелыми седоками. **Усилены пластиковые маховики регулировки наклона спинки** — случалось, они проворачивались под нагрузкой.

Сиденья устанавливают на доработанные салазки с сепаратором.

Полный набор новшеств — как раз то, что отличает Нивы, выпущенные в конце 2015-го - начале 2016 года, от автомобилей, сошедших с конвейера в конце осени — начале зимы.